014 — **ЗАМОК ДЛЯ КАБИН Т РУЧКА**

V : 1

IP 65

RoHS

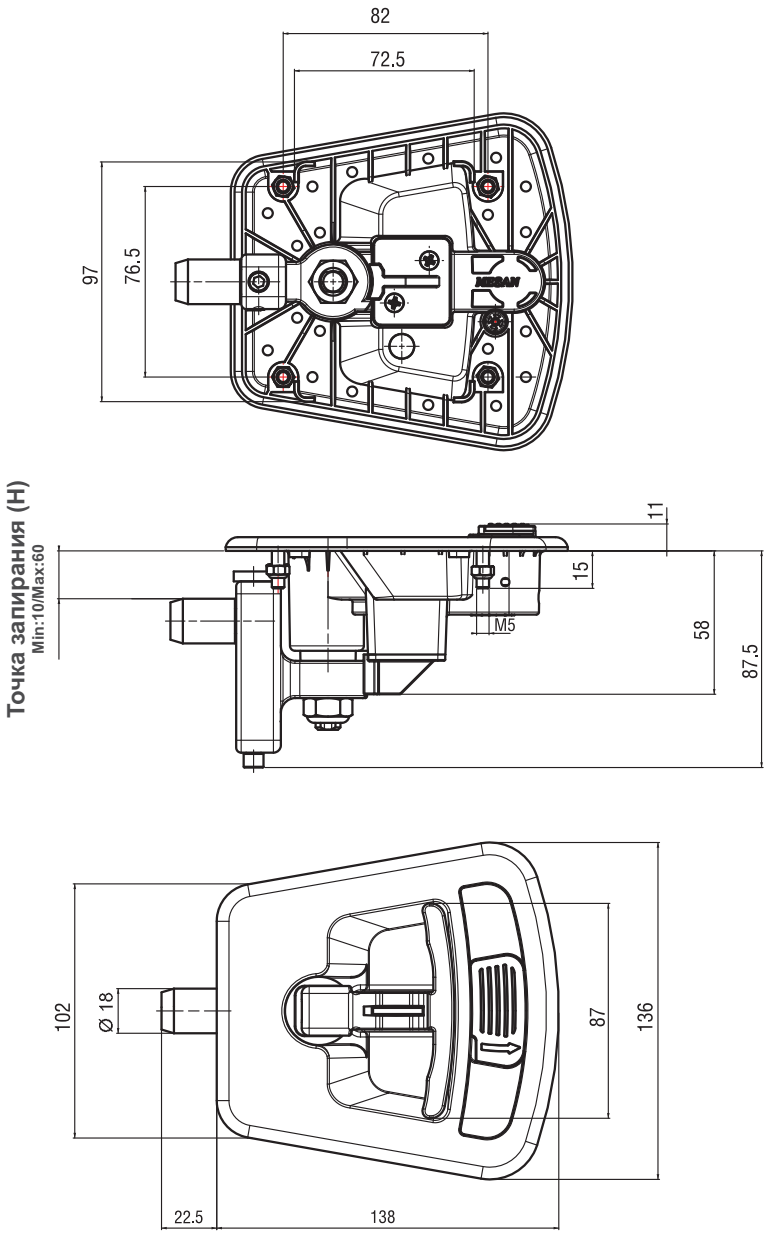

- Одноточечная блокировка
- Ригель регулируется поворотом главного винта от 10 до 60мм
- Легкая фиксация с помощью ролика
- Обеспечивает герметизацию компрессионным сжатием
- По заказу доступна проушина под навесной замок
- Используйте клепки или болты для крепления
- Может поставляться без цилиндра

МАТЕРИАЛ

КОРПУС: PA6 GFR 30

РУЧКА: Zamak DIN-EN 1774-ZnAl4Cu1

ПОКРЫТИЕ

РУЧКА: Хром или Черное покрытие

КОД ИЗДЕЛИЯ

014 - 1 - 1 F - D D - 1 / 0

- 014 — КОД ПРОДУКТА
- 1 — ВЕРСИЯ
- 1 F — РУЧКА (1 — МАТЕРИАЛ, F — ПОКРЫТИЕ)
- D D — ЦИЛИНДР
- 1 — Шпилька
- 0 — Отверстие

ТИП ЦИЛИНДРА	D D
Ключи одинаковые (шторка из нерж. стали)	03
Ключи разные (шторка из нерж. стали)	32
CH751 (шторка из нерж. стали)	07

ПОКРЫТИЕ	F
Хром	1
Черное	2

Note: The listing of this/these product(s) in the catalogue does not constitute an offer to sell any of those products in the UK and USA

014

ЗАМОК ДЛЯ КАБИН Т РУЧКА

V : 3

IP 65

RoHS

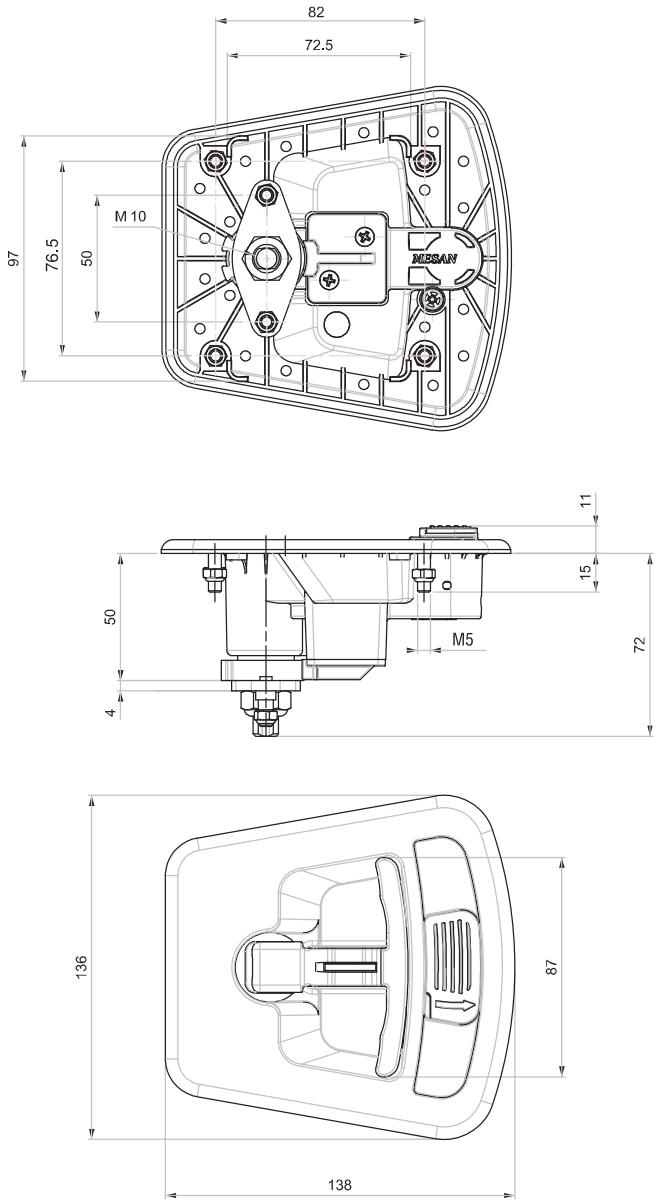

- Двухточечная блокировка
- По заказу доступна проушина под навесной замок
- Используйте клепки или болты для крепления
- Может поставляться без цилиндра

МАТЕРИАЛ
КОРПУС: PA6 GFR 30
РУЧКА: Zamak DIN-EN 1774-ZnAl4Cu1

ПОКРЫТИЕ
РУЧКА: Хром или Черное покрытие

КОД ИЗДЕЛИЯ

014 - 3 - 1 F - D D - 1 / 0

- 014 — КОД ПРОДУКТА
- 3 — ВЕРСИЯ
- 1 F — РУЧКА (1 — МАТЕРИАЛ, F — ПОКРЫТИЕ)
- D D — ЦИЛИНДР
- 1 — Шпилька
- 0 — Отверстие

ТИП ЦИЛИНДРА	D D
Ключи одинаковые (шторка из нерж. стали)	03
Ключи разные (шторка из нерж. стали)	32
CH751 (шторка из нерж. стали)	07

ПОКРЫТИЕ	F
Хром	1
Черное	2

Note: The listing of this/these product(s) in the catalogue does not constitute an offer to sell any of those products in the UK and USA

ЗАМОК ДЛЯ КАБИН Т РУЧКА

014

IP 65

RoHS

V : 2

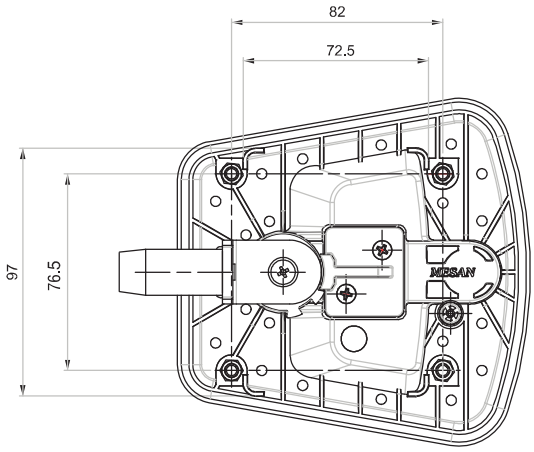

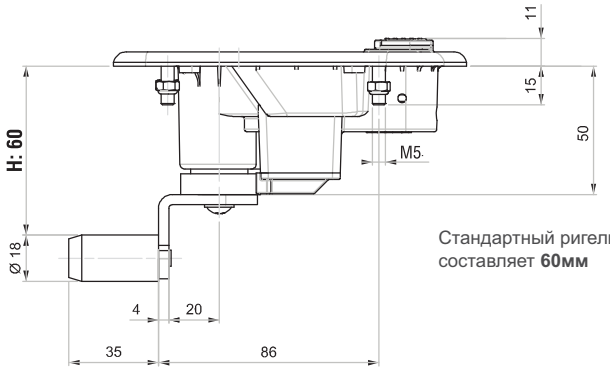

Стандартный ригель (H) составляет **60мм**

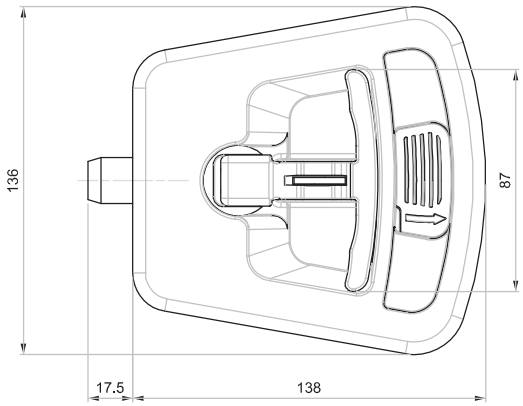

- Одноточечная блокировка
- Ригель регулируется поворотом главного винта от 10 до 60мм
- Легкая фиксация с помощью ролика
- Обеспечивает герметизацию компрессионным сжатием
- По заказу доступна проушина под навесной замок
- Используйте клепки или болты для крепления
- Может поставляться без цилиндра

МАТЕРИАЛ

КОРПУС: PA6 GFR 30
РУЧКА: Zamak DIN-EN 1774-ZnAl4Cu1

ПОКРЫТИЕ

РУЧКА: Хром или Черное покрытие

КОД ИЗДЕЛИЯ

014 - 2 - 1 F - D D - 6 0 - 1 / 0

- 014 — КОД ПРОДУКТА
- 2 — ВЕРСИЯ
- 1 F — РУЧКА (1 — МАТЕРИАЛ, F — ПОКРЫТИЕ)
- D D — ЦИЛИНДР
- 6 0 — ЗАХВАТ
- 1 — Шпилька
- 0 — Отверстие

ТИП ЦИЛИНДРА	D D
Ключи одинаковые (шторка из нерж. стали)	03
Ключи разные (шторка из нерж. стали)	32
CH751 (шторка из нерж. стали)	07

ПОКРЫТИЕ	F
Хром	1
Черное	2

Note: The listing of this/these product(s) in the catalogue does not constitute an offer to sell any of those products in the UK and USA

V : 5

014

ЗАМОК ДЛЯ КАБИН Т РУЧКА

IP 65

RoHS

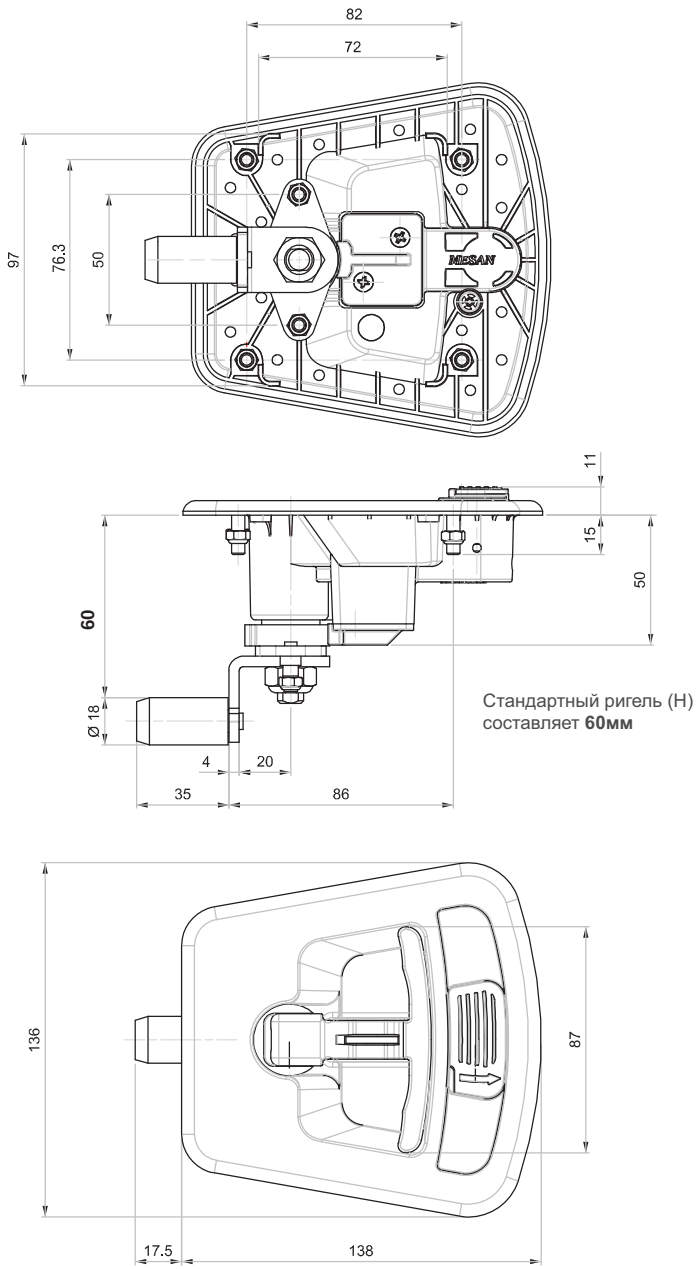

- Фиксированный ригель
- Трёхточечная блокировка
- Легкая фиксация с помощью ролика
- Обеспечивает герметизацию компрессионным сжатием
- По заказу доступна проушина под навесной замок
- Используйте клепки или болты для крепления
- Может поставляться без цилиндра

МАТЕРИАЛ

КОРПУС: PA6 GFR 30

РУЧКА: Zamak DIN-EN 1774-ZnAl4Cu1

ПОКРЫТИЕ

РУЧКА: Хром или Черное покрытие

КОД ИЗДЕЛИЯ

014 - 5 - 1 F - D D - 6 0 - 1 / 0

- 014 — КОД ПРОДУКТА
- 5 — ВЕРСИЯ
- 1 — МАТЕРИАЛ; F — ПОКРЫТИЕ (РУЧКА)
- D D — ЦИЛИНДР
- 6 0 — ЗАХВАТ
- 1 — Шпилька; 0 — Отверстие

ТИП ЦИЛИНДРА	D D
Ключи одинаковые (шторка из нерж. стали)	03
Ключи разные (шторка из нерж. стали)	32
CH751 (шторка из нерж. стали)	07

ПОКРЫТИЕ	F
Хром	1
Черное	2

Note: The listing of this/these product(s) in the catalogue does not constitute an offer to sell any of those products in the UK and USA

ЗАМОК ДЛЯ КАБИН Т РУЧКА

014

V : 4

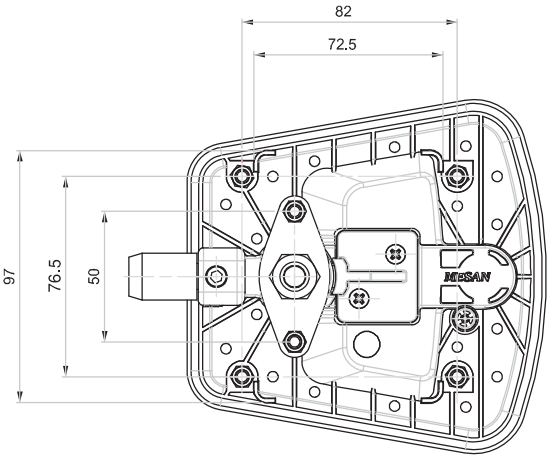

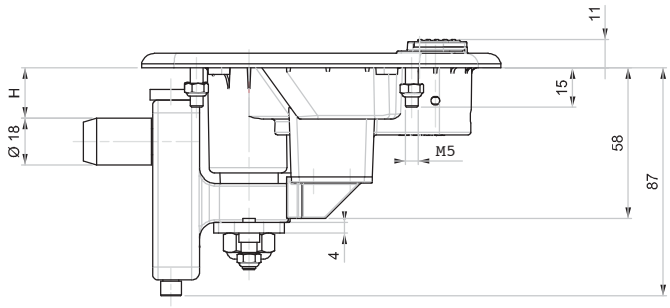

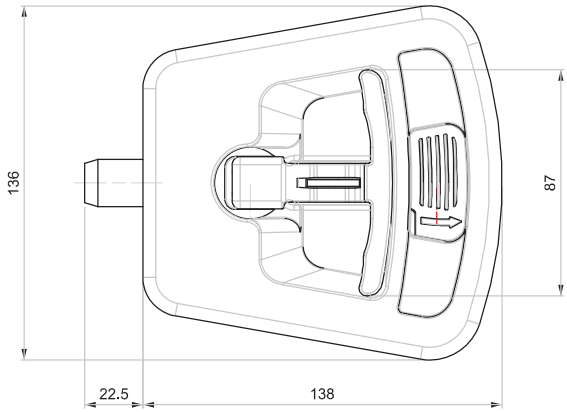

- Трёхточечная блокировка
- Ригель регулируется поворотом главного винта от 10 до 60мм
- Легкая фиксация с помощью ролика
- Обеспечивает герметизацию компрессионным сжатием
- По заказу доступна проушина под навесной замок
- Используйте клепки или болты для крепления
- Может поставляться без цилиндра

МАТЕРИАЛ
КОРПУС: PA6 GFR 30
РУЧКА: Zamak DIN-EN 1774-ZnAl4Cu1

ПОКРЫТИЕ
РУЧКА: Хром или Черное покрытие

КОД ИЗДЕЛИЯ

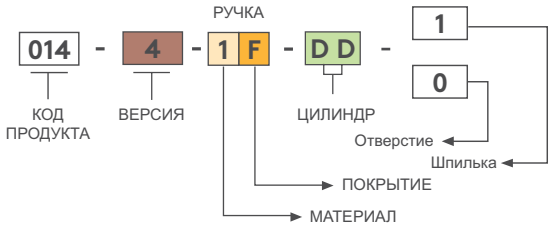

ТИП ЦИЛИНДРА	D D
Ключи одинаковые (шторка из нерж. стали)	03
Ключи разные (шторка из нерж. стали)	32
CH751 (шторка из нерж. стали)	07

ПОКРЫТИЕ	F
Хром	1
Черное	2

Note: The listing of this/these product(s) in the catalogue does not constitute an offer to sell any of those products in the UK and USA

014

ВЕРСИИ

V : 1

Система регулировки ригеля

Ригель регулируется поворотом главного винта от 10 до 60мм

Фиксирующий винт

Чтобы отрегулировать ригель, сначала ослабьте фиксирующий винт. После регулировки закрепите фиксирующий винт

V : 2

Стандартный ригель (H) составляет 60мм

V : 3

Двухточечная блокировка

V : 4

Трехточечная блокировка

V : 5

Трехточечная блокировка

ОБЩИЕ ХАРАКТЕРИСТИКИ

Эргономичная Т-образная Ручка

Хром или чёрная покраска

Система блокировки цилиндров

Пылезащитный колпачок из нержавеющей стали (одинаковые или различные ключи)

Под навесной замок

Макс. диаметр дужки навесного замка - 9мм

Вариант шпилька или отверстие

Шпилька M5 или заклепка
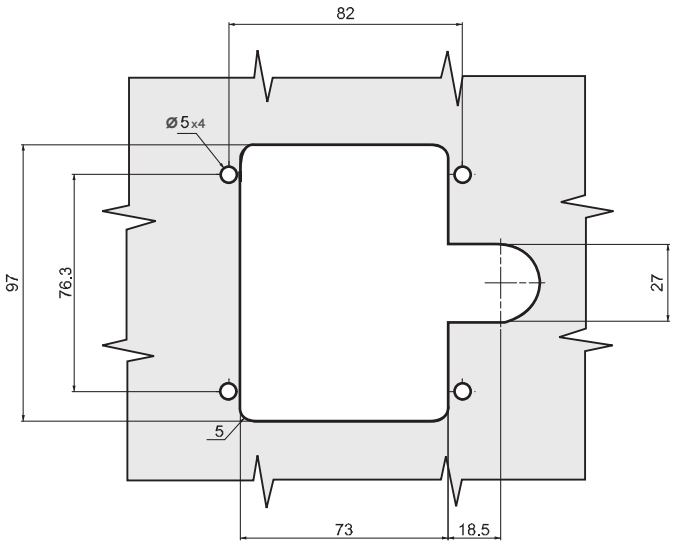
Монтажное отверстие