ЗАМОК ПОД АНГЛИЙСКИЙ КЛЮЧ

065

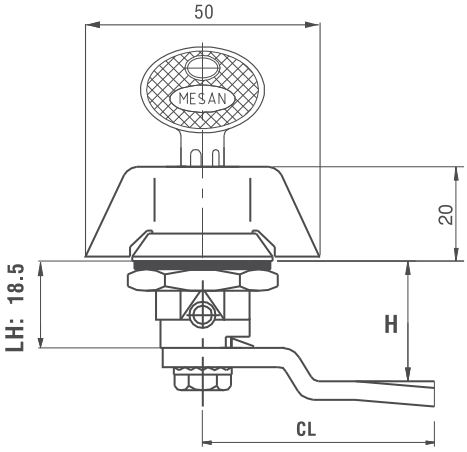

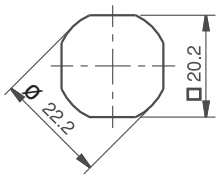

Монтажное отверстие

- **Версия из нержавеющей стали стр. 482**
- Поворот в четверть оборота
- Доступны из металла и полиамида
- Дополнительная версия с заглушкой

МАТЕРИАЛ
КОРПУС: Zamak DIN-EN 1774-ZnAl4Cu1
РИГЕЛЬ: Сталь или PA6 GFR 30
УПЛОТНЕНИЕ: Резина

065 1-1-DD-CC
ZAMAK – Хром

065 1-2-DD-CC
ZAMAK – Черное

065 2-0-DD-CC
Полиамид

Без цилиндра ‘00’

КОД ИЗДЕЛИЯ

065 - M - F - D D - C C

КОД ПРОДУКТА | МАТЕРИАЛ | ПОКРЫТИЕ | ЦИЛИНДР | РИГЕЛЬ

МАТЕРИАЛ	M
Zamak	1
Полиамид	2

ПОКРЫТИЕ	F
Хром	1
Черное покрытие	2
Без покрытия	0

ЦИЛИНДР	ТИП ЦИЛИНДРА	DD
	Без цилиндра	00
	Ключи одинаковые (шторка из нерж. стали)	03
	Ключи разные (шторка из нерж. стали)	32
	Мастер-система	04
	Евро ключ (5333)	05
	CH751 (шторка из нерж. стали)	07

Для ригелей см. страницы: 170 - 171