КОМПРЕССИОННЫЙ ЗАМОК (РУЧКА-БАБОЧКА)

340

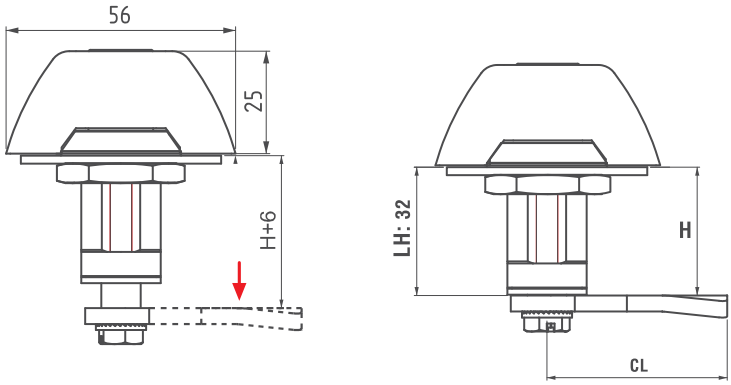

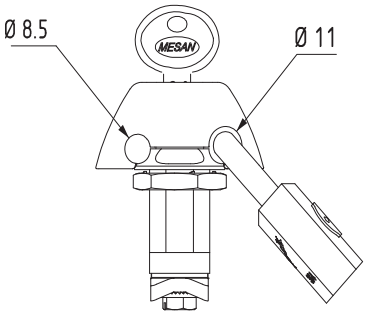

- Используется для шкафов, требующих лучшего уплотнения при вибрации
- Обеспечивает прижатие 6 мм
- Обеспечивает шумоизоляцию
- Стандартные ригели без стопора

МАТЕРИАЛ

КОРПУС: Zamak DIN-EN 1774-ZnAl4Cu1
РУЧКА: Zamak DIN-EN 1774-ZnAl4Cu1
РИГЕЛЬ: Сталь
УПЛОТНЕНИЕ: Резина

ПОКРЫТИЕ

Хром или Черное покрытие

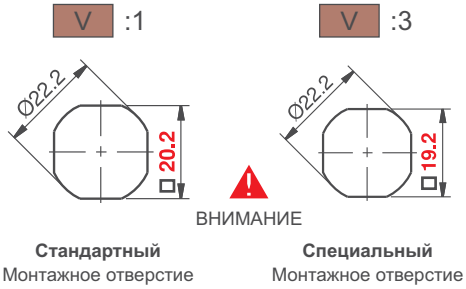

КОД ИЗДЕЛИЯ

340 - V - 1 - F - D D - C C - 1

340	V	1	F	D D	C C	1
КОД ПРОДУКТА	ВЕРСИЯ	МАТЕРИАЛ	ПОКРЫТИЕ	ЦИЛИНДР	РИГЕЛЬ	Код для навесного замка

МАТЕРИАЛ	M
Zamak	1

ПОКРЫТИЕ	F
Хром	1
Черное покрытие	2

ЦИЛИНДР	ТИП ЦИЛИНДРА	DD
	Без цилиндра	00
	Ключи одинаковые (шторка из нерж. стали)	03
	Ключи разные (шторка из нерж. стали)	32
	CH751 (шторка из нерж. стали)	07

Для ригелей см. страницы: 172 - 173

340 КОМПРЕССИОННЫЙ ЗАМОК (РУЧКА-БАБОЧКА)

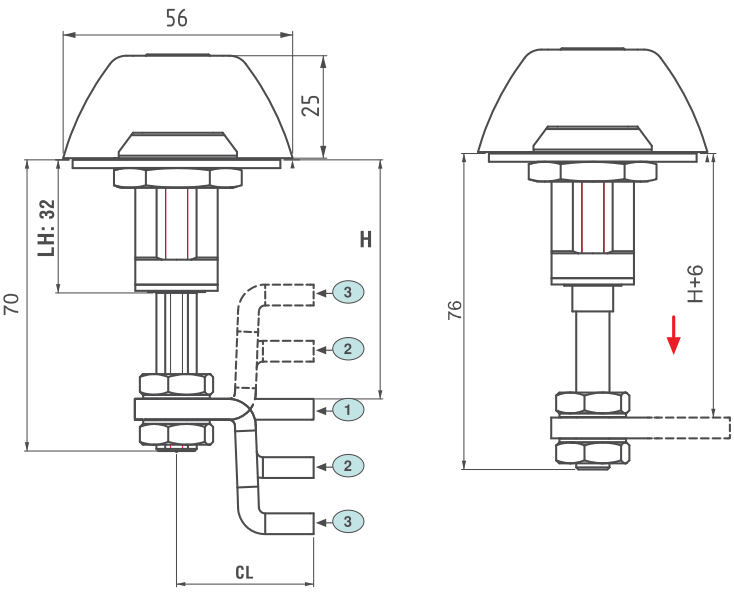

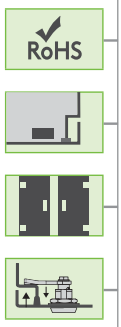

РИГЕЛЬ	CC	CH	CL	позиция	H: GRIP МИН	H: GRIP МАКС
1	01	0	33	Плоский	41	58
2	02	14	33	Вверх	27	44
				Вниз	55	72
3	03	27,5	33	Вверх	13.5	30,5
				Вниз	68	85

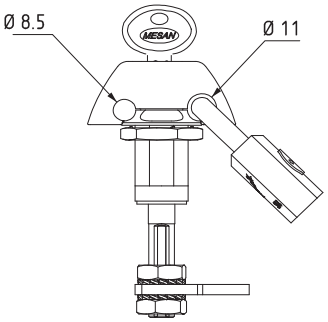

- Используется для шкафов, требующих лучшего уплотнения при вибрации
- Обеспечивает прижатие 6мм.
- Широкий диапазон, регулируемый винтом
- Обеспечивает шумоизоляцию
- Доступны три варианта ригелей

V :2

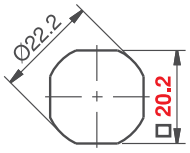

Стандартный
Монтажное отверстие

V :4

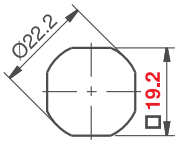

Специальный
Монтажное отверстие

ВНИМАНИЕ

МАТЕРИАЛ
КОРПУС: Zamak DIN-EN 1774-ZnAl4Cu1
РУЧКА: Zamak DIN-EN 1774-ZnAl4Cu1
РИГЕЛЬ: Сталь
УПЛОТНЕНИЕ: Резина

ПОКРЫТИЕ
Хром или Черное покрытие

КОД ИЗДЕЛИЯ

340 - V - 1 - F - DD - CC - 1

340	V	1	F	DD	CC	1
КОД ПРОДУКТА	ВЕРСИЯ	МАТЕРИАЛ	ПОКРЫТИЕ	ЦИЛИНДР	РИГЕЛЬ	Код для навесного замка

МАТЕРИАЛ	M
Zamak	1

ПОКРЫТИЕ	F
Хром	1
Черное покрытие	2

ЦИЛИНДР	ТИП ЦИЛИНДРА	DD
	Без цилиндра	00
	Ключи одинаковые (шторка из нерж. стали)	03
	Ключи разные (шторка из нерж. стали)	32
	CH751 (шторка из нерж. стали)	07

060 A3 КРЕПЕЖ ДЛЯ ЗАМКА

- Заказывается отдельно