660 ЗАМОК НА ЧЕТВЕРТЬ ПОВОРОТА

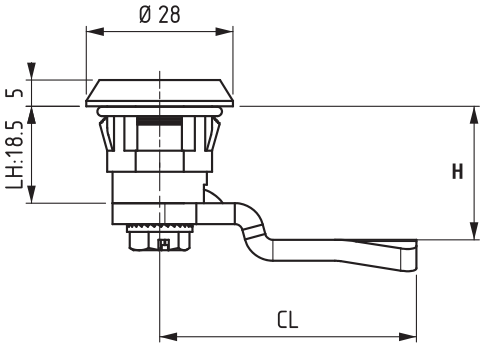

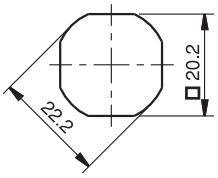

Монтажное отверстие

- Легкий монтаж с помощью клипсы
- Специально разработанная внутренняя пружина обеспечивает прижатие 1,5 мм
- Может использоваться для толщины панели от 0,8 мм до 2 мм

МАТЕРИАЛ

КОРПУС: PA6 GFR 30
ЦИЛИНДР: Zamak DIN-EN 1774-ZnAl4Cu1 или PA6 GFR 30
РИГЕЛЬ: Сталь или PA6 GFR 30
УПЛОТНИТЕЛЬ: Резина

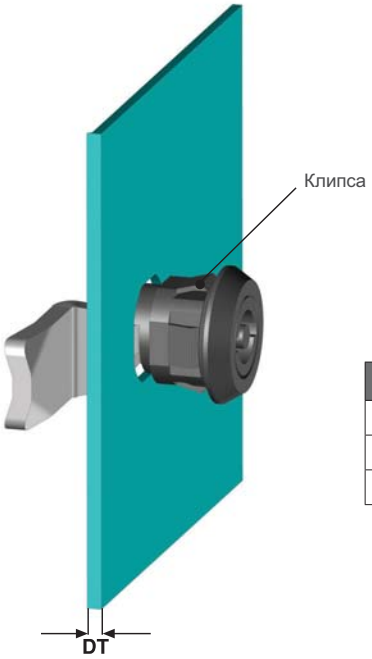

Толщина двери

ТОЛЩИНА ДВЕРИ	ВЕРСИЯ
панели 0.8 -1.2 мм	1
панели 1.2 -1.5 мм	2
панели 1.5 - 2.0 мм	3 *

* В 3-й версии степень защиты IP 65 невозможна

КОД ИЗДЕЛИЯ

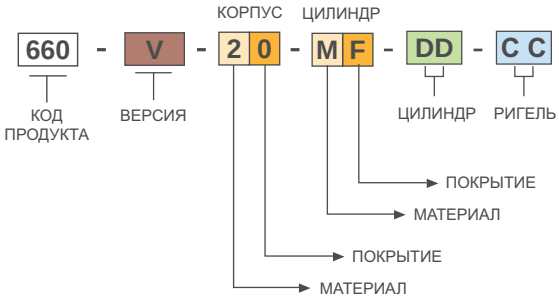

МАТЕРИАЛ	M
Zamak	1
Полиамид	2

ПОКРЫТИЕ	F
Хром	1
Черное покрытие	2
Без покрытия	0

Для ригелей см. страницы: 170 - 171
Для цилиндров см. страницы: 194
Для ключей см. страницы: 189 - 191