ЗАМОК – РУЧКА С ТЯГАМИ

909

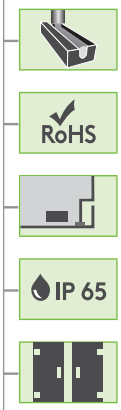

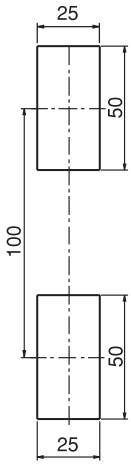

Монтажное отверстие

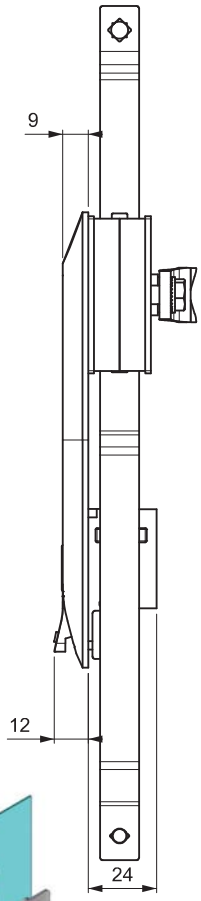

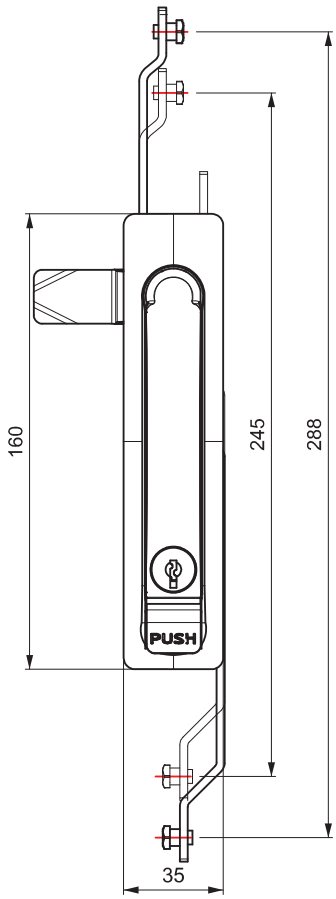

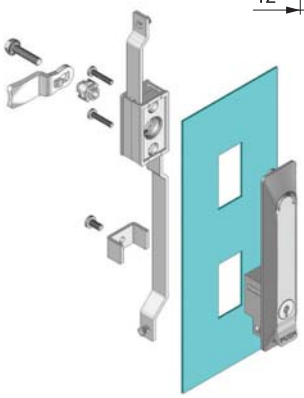

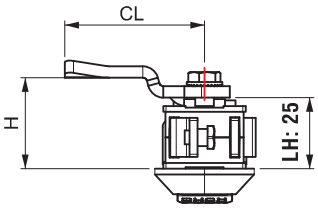

- Ручка с кнопкой
- Сверхтонкий внешний корпус, всего 9мм

МАТЕРИАЛ

КОРПУС:	Zamak DIN-EN 774-ZnAl4Cu1 или PA6 GFR 30
МЕХАНИЗМ:	Zamak DIN-EN 1774-ZnAl4Cu1
РУЧКА:	Zamak DIN-EN 1774-ZnAl4Cu1
РИГЕЛЬ:	Сталь / PA6 GFR 30
УПЛОТНЕНИЕ:	Полиуретан

КОД ИЗДЕЛИЯ

909 - 1 F - M F - D D - C C - 1

- 909 – КОД ПРОДУКТА
- 1 F – РУЧКА: 1 – МАТЕРИАЛ, F – ПОКРЫТИЕ
- M F – КОРПУС: M – МАТЕРИАЛ, F – ПОКРЫТИЕ
- D D – ЦИЛИНДР
- C C – РИГЕЛЬ
- 1 – Код для навесного замка

МАТЕРИАЛ	M
Zamak	1
Полиамид	2

ПОКРЫТИЕ	F
Хром	1
Черное покрытие	2
Без покрытия	0

ВЫСОКАЯ БЕЗОПАСНОСТЬ

Ключ одинаковый	Ключи разные
20	21

ТИП ЦИЛИНДРА

5мм Двойной бит	8мм Квадрат	9мм Треугольный
15	28	39

ТИП ЦИЛИНДРА	DD
Без цилиндра	00
Ключи одинаковые (шторка из нерж. стали)	03
Ключи разные (шторка из нерж. стали)	32
Мастер-система	04
Евро ключ (5333)	05
CH751 (шторка из нерж. стали)	07

Для ригелей см. страницы: 172 - 173
Для ключей см. страницы: 178 - 188
Для стержней - тяг см. страницы: 189 - 191